東海ブロックラウンド（男子）

日　　程：　9月2日（土）

競技開始：　10:15～

会　　場：　豊橋市総合体育館（愛知県豊橋市）

A グループ

アイシンティルマーレ	（	愛知	・	V2	）	1
三重IGO	（	三重	・	クラブ	）	2
静岡産業大学藤枝校舎	（	静岡	・	大学	）	3
朝日大学	（	岐阜	・	大学	）	4
#ajisainet	（	愛知	・	クラブ	）	5
大同特殊鋼レッドスター	（	愛知	・	V3	）	6

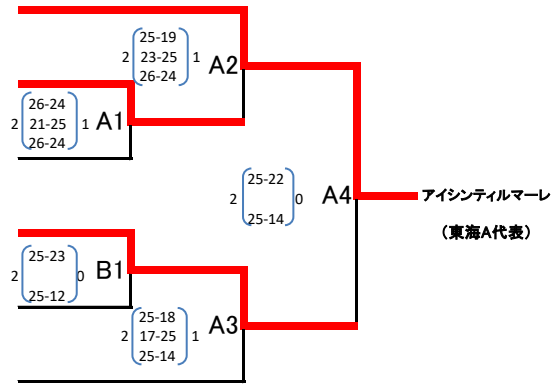

B グループ
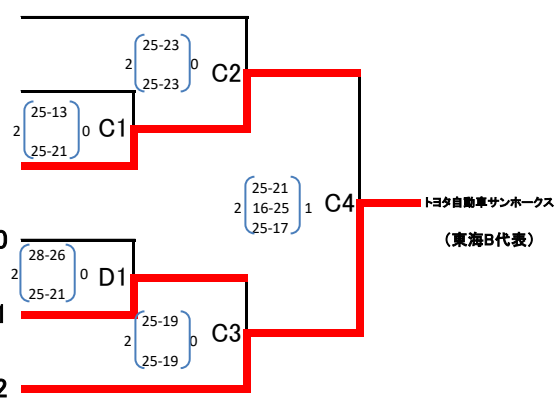
ヴィアティン三重	（	三重	・	V2	）	7
豊田自動織機	（	愛知	・	実業団	）	8
岐阜協立大学	（	岐阜	・	大学	）	9
大同大学	（	愛知	・	大学	）	10
聖隷クリストファー高等学校	（	静岡	・	高校	）	11
トヨタ自動車サンホークス	（	愛知	・	V2	）	12