令和5年度　天皇杯・皇后杯全日本バレーボール選手権大会
滋賀県ラウンド

日　時　　令和5年　　6月　18　日（　日　）
会　場　　ウカルちゃんアリーナ　本館　別館

男　子

Aコート（ウカルちゃんアリーナ本館ステージ側）　Dコート（ウカルちゃんアリーナ別館）

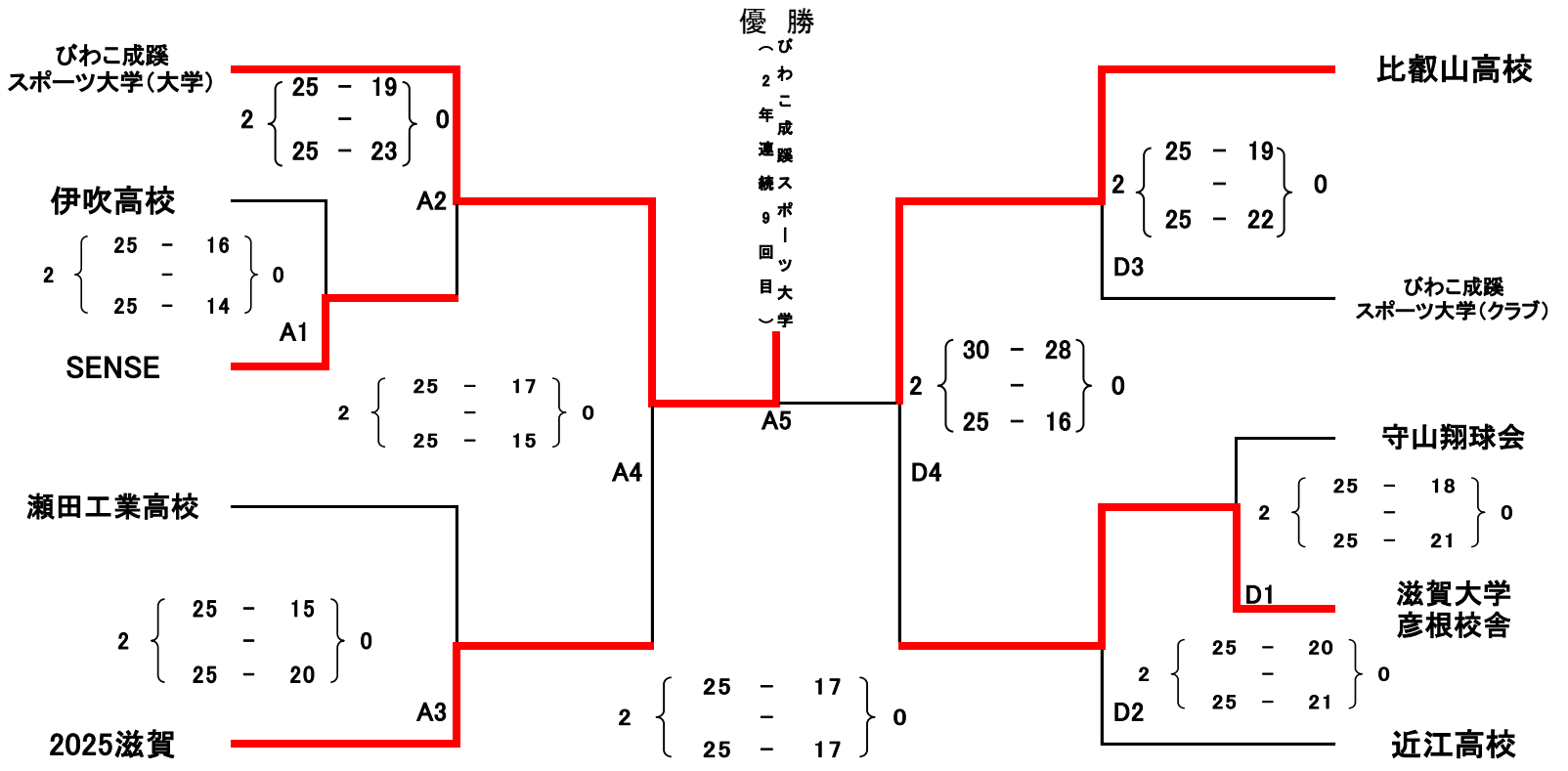

女　子

Cコート（ウカルちゃんアリーナ本館入口側）　Bコート（ウカルちゃんアリーナ本館中央）

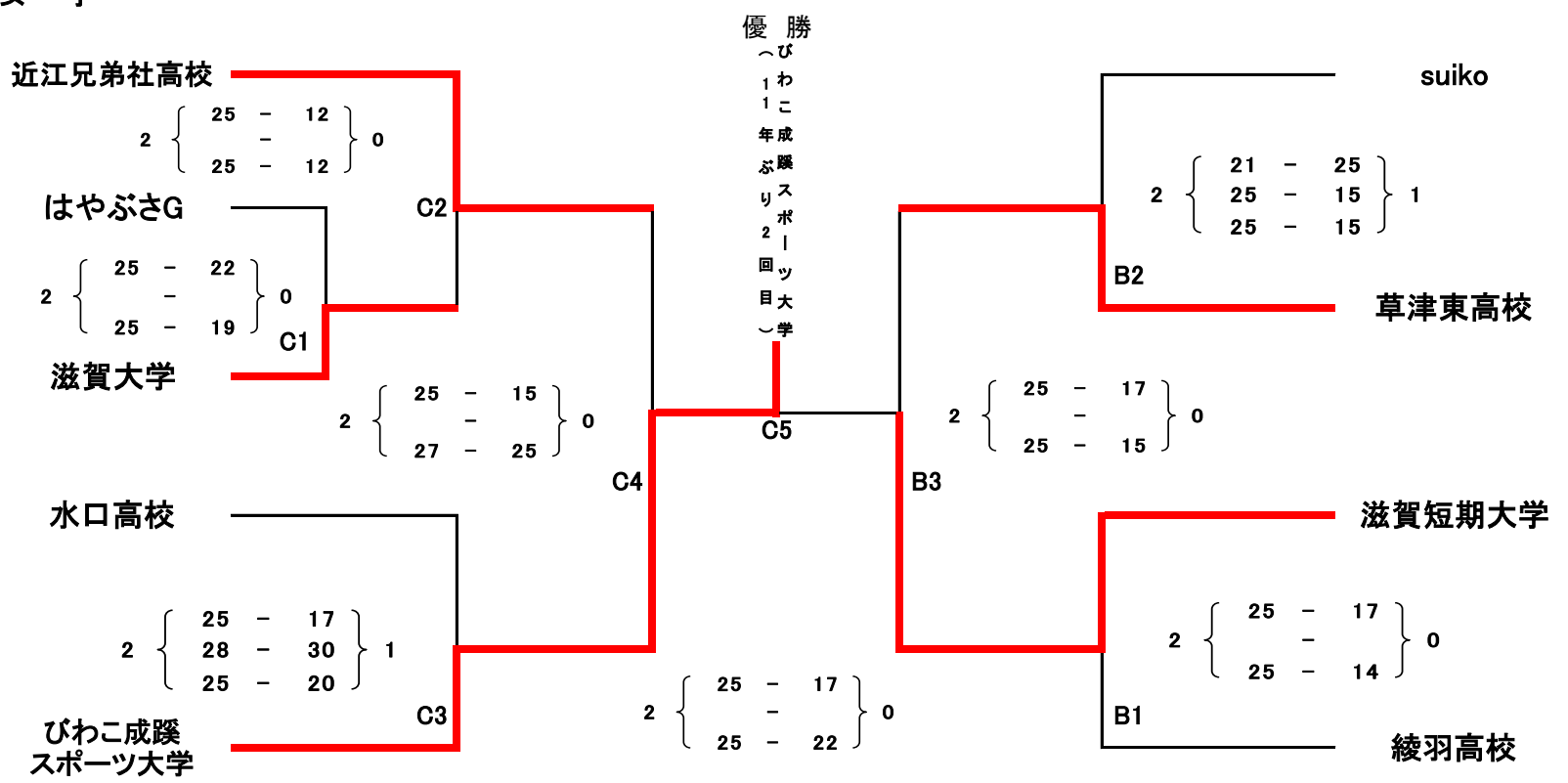

・男女1位チームはそれぞれ【9月30日（土）男子・10月1日（日）女子】京都府京都市で開催される近畿ブロックラウンドに進出する