令和３年度　天皇杯・皇后杯全日本バレーボール選手権大会岩手県予選会

令和３年７月24日（土）～25日（日）

盛岡市渋民運動公園総合体育館 ：Ａ・Ｂ

【男子】

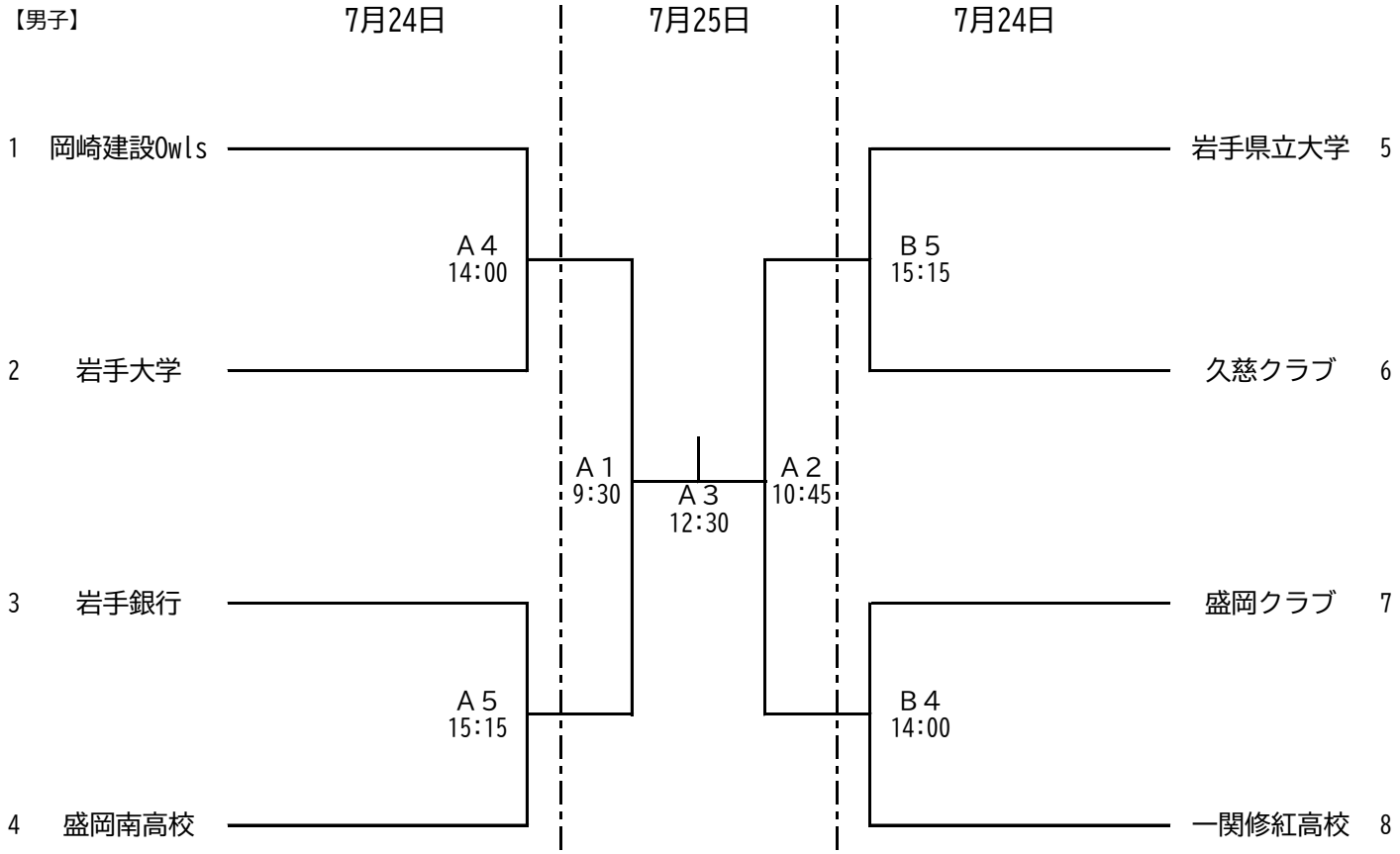
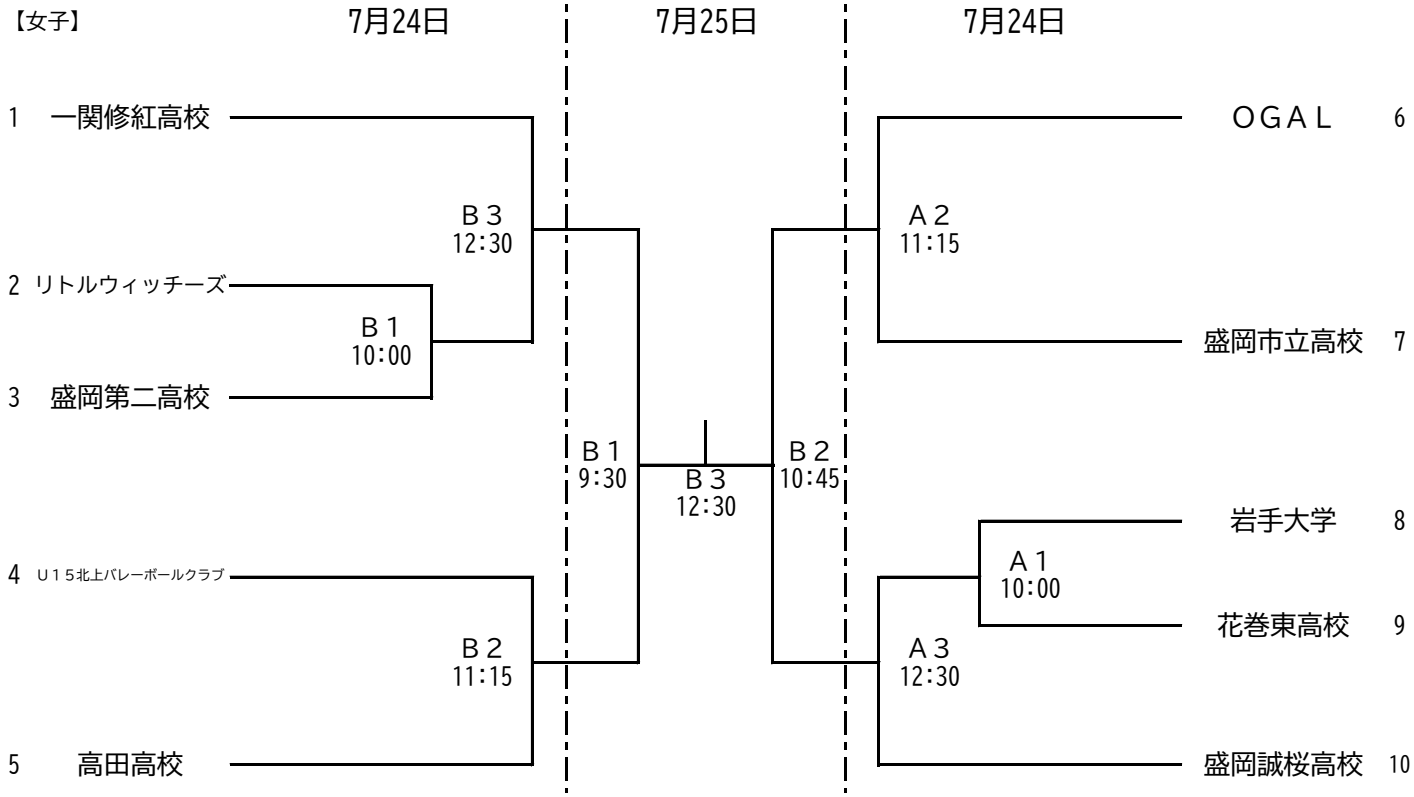
【女子】