令和3年度　天皇杯・皇后杯全日本バレーボール選手権大会
岐阜県ラウンド

日　時　　令和3年　　6　月　27 日（　日　）

男　子　　会場：美濃加茂市中央体育館（プラザちゅうたい）

優　勝	：	岐阜協立大学
準優勝	：	岐阜クラブ
第３位	：	岐阜聖徳学園高校
第３位	：	県立岐阜商業高校

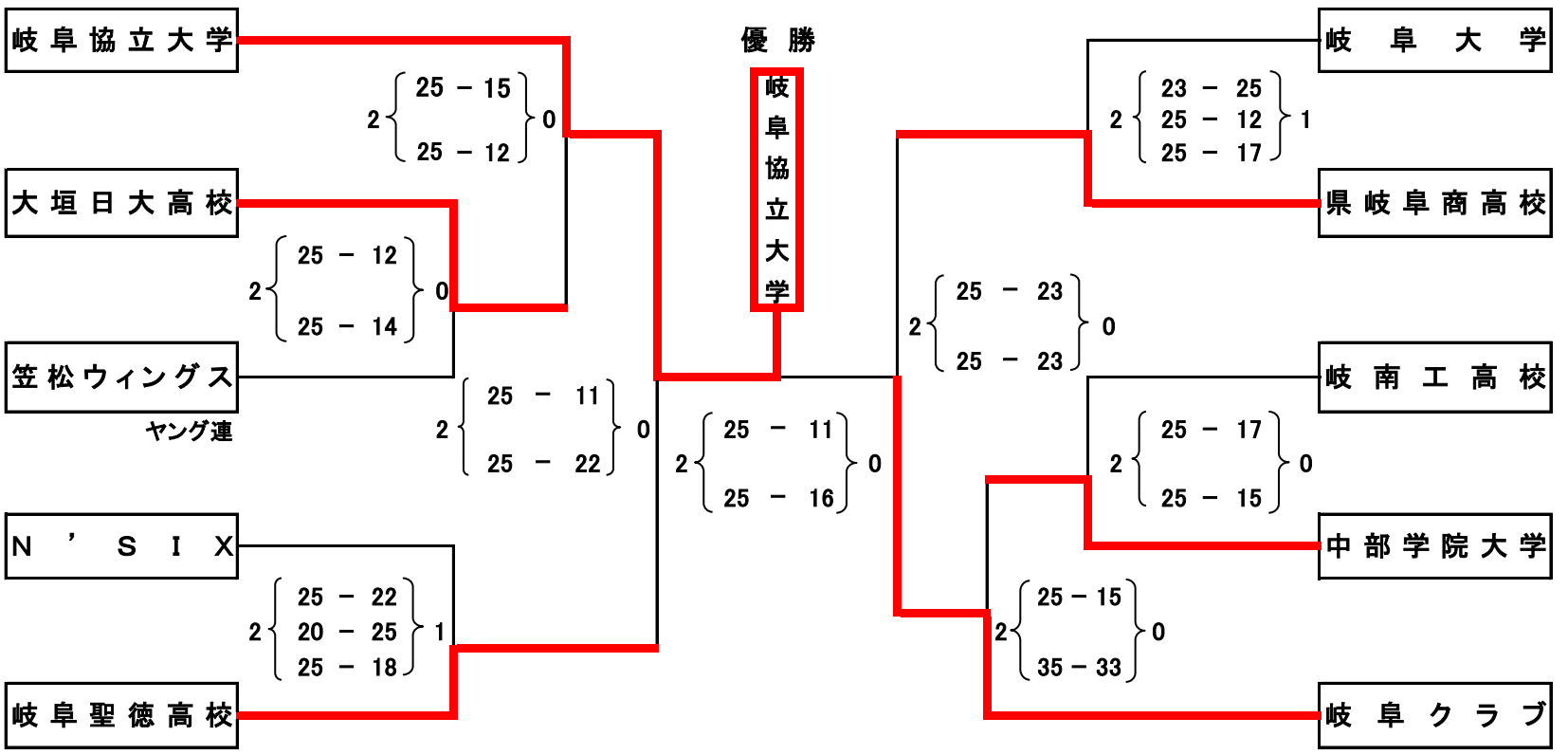

女　子　　会場：東海女子学院大学体育館
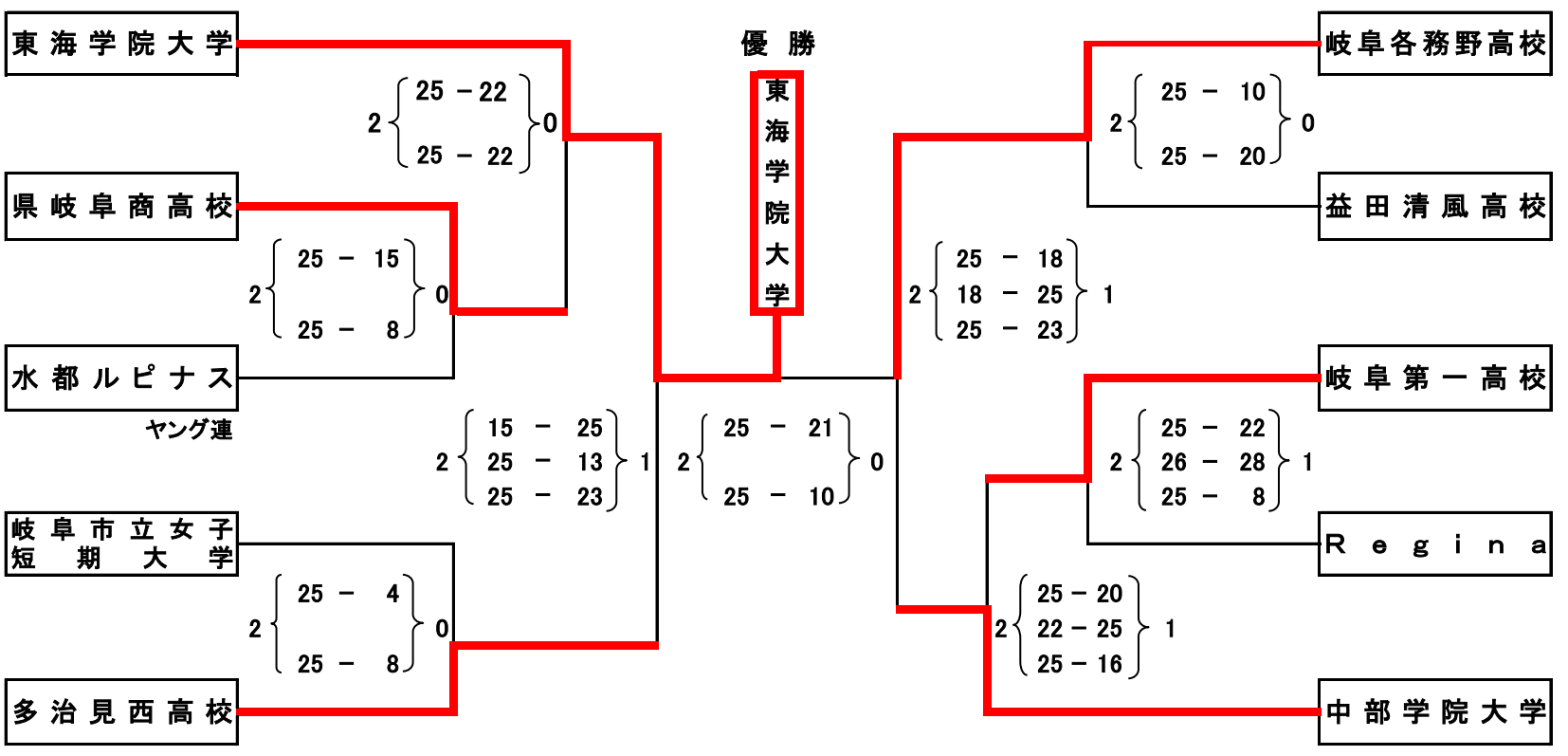
優　勝	：	東海学院大学
準優勝	：	岐阜各務野高校
第３位	：	多治見西高校
第３位	：	中部学院大学