令和3年（2021年)度天皇杯・皇后杯　全日本バレーボール選手権大会
香川県ラウンド

日時　　令和3年4月24日（土）
会場　　善通寺市市民体育館

＜男子組み合わせ＞

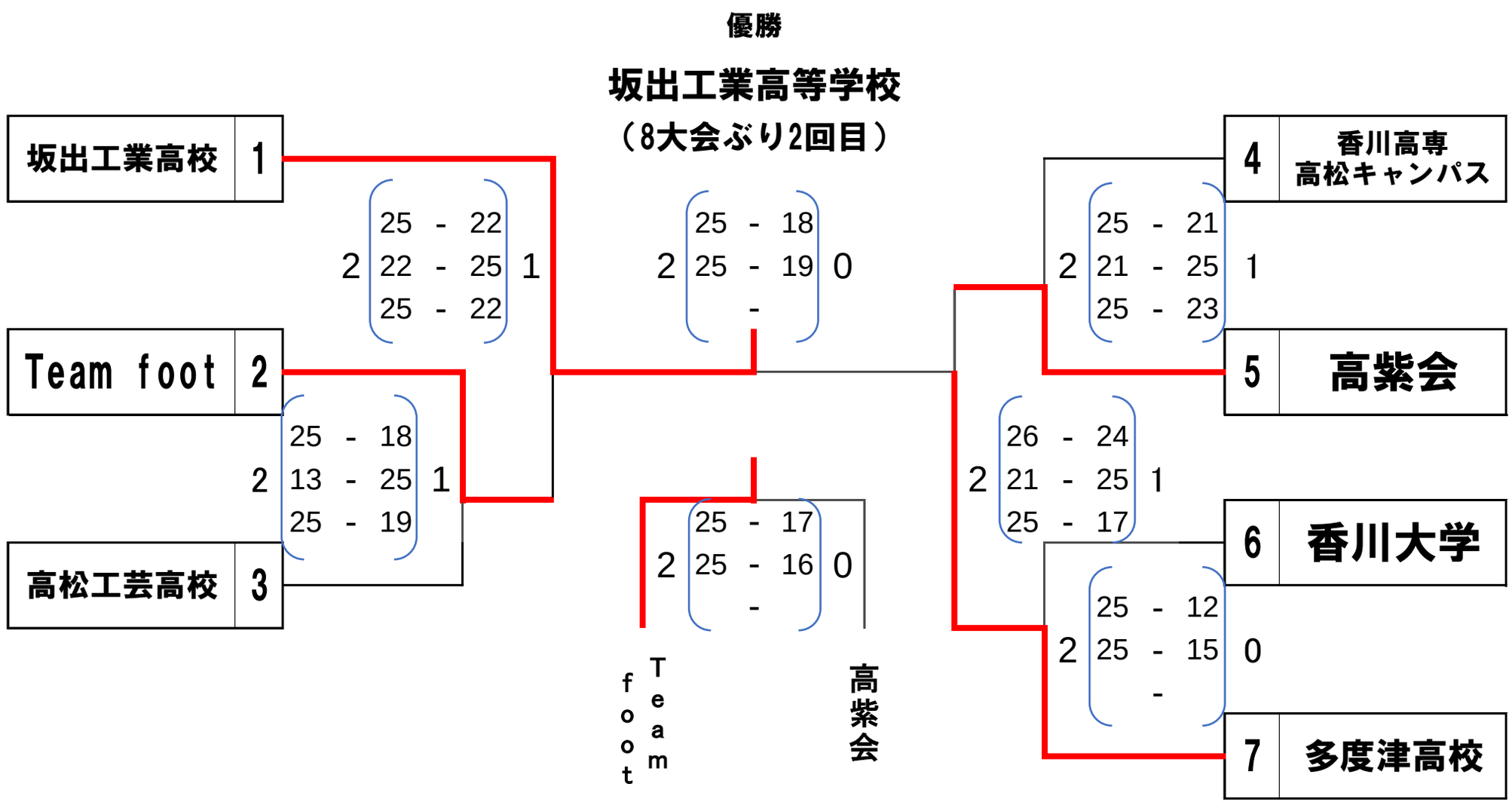
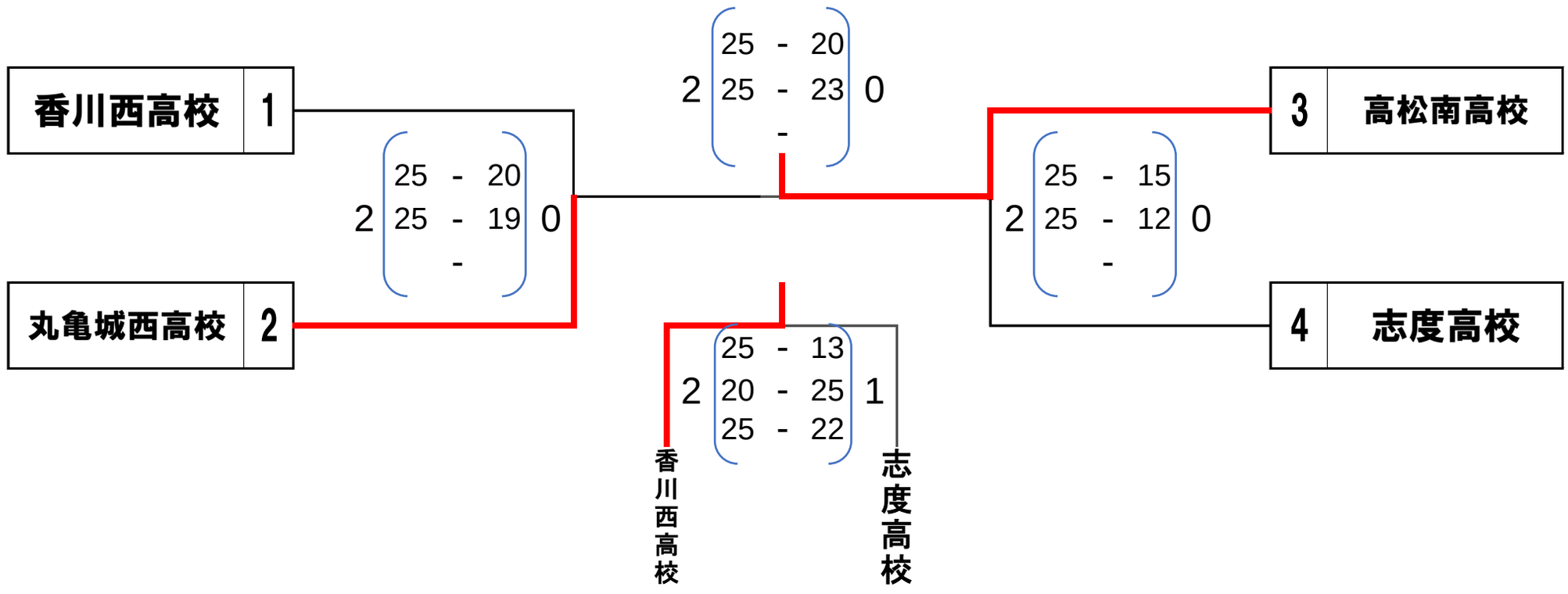
＜女子組み合わせ＞